高松宮記念杯　第67回全国高等学校ハンドボール選手権大会　結果 【男子】

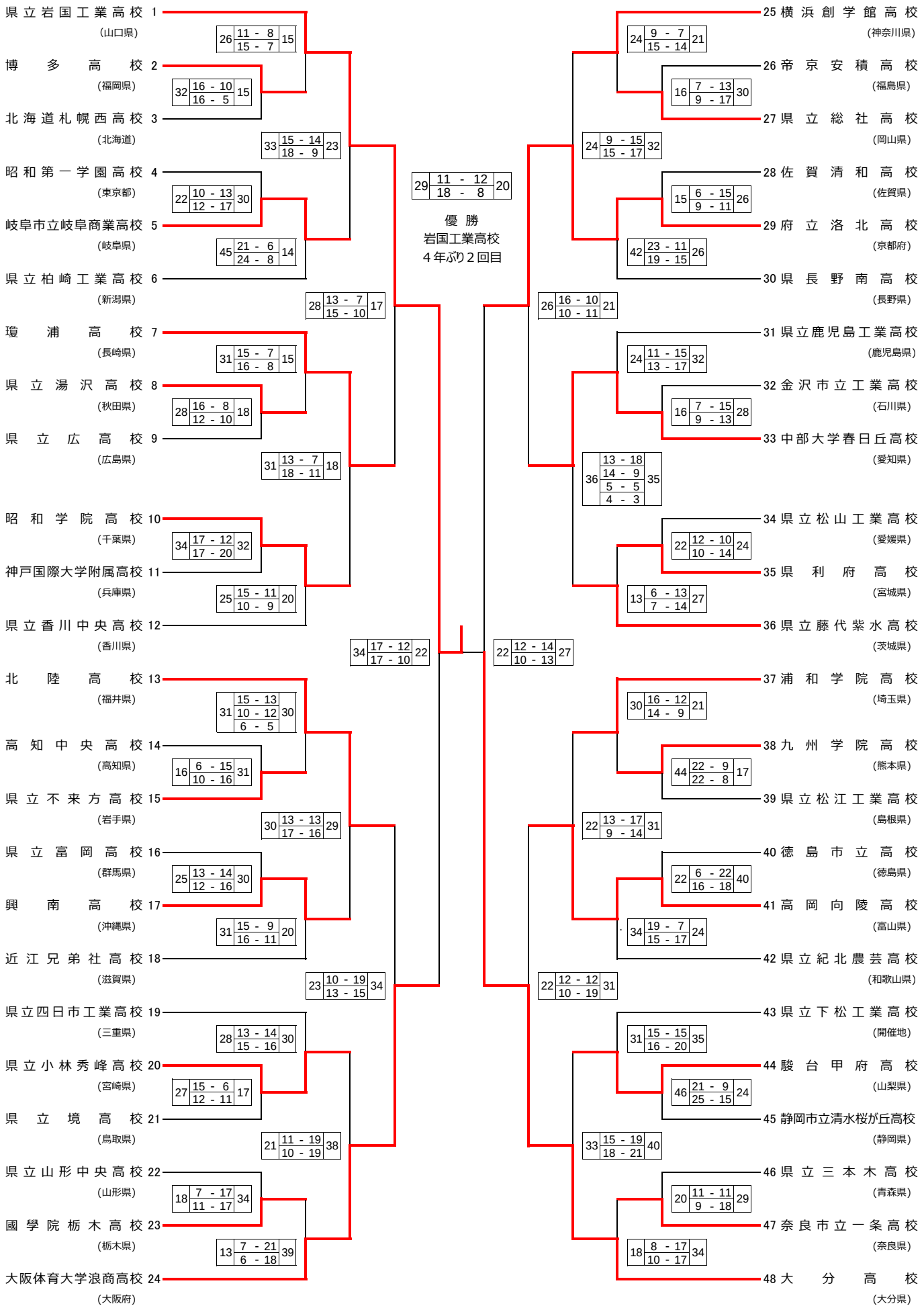
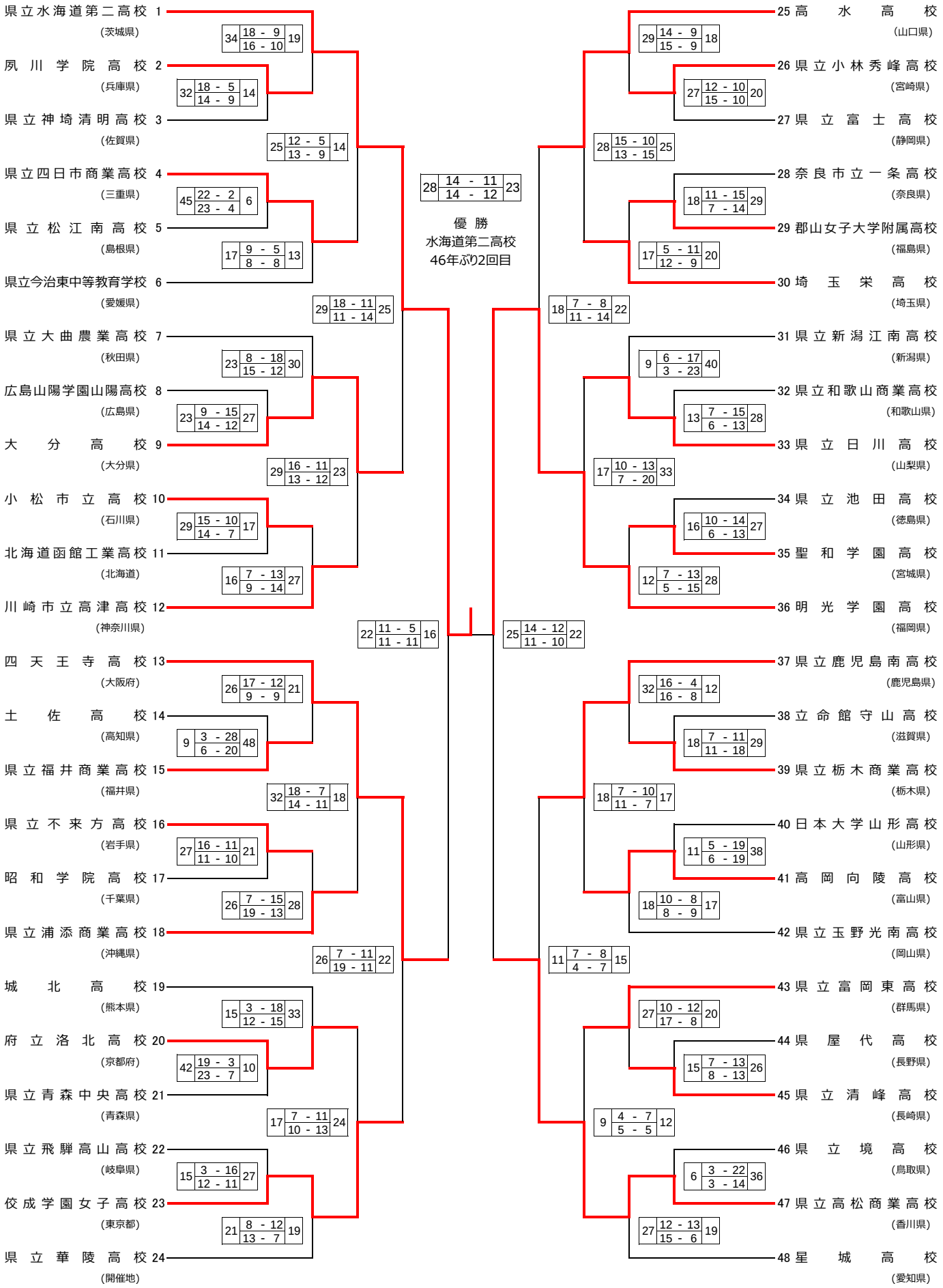
高松宮記念杯　第67回全国高等学校ハンドボール選手権大会　結果【女子】